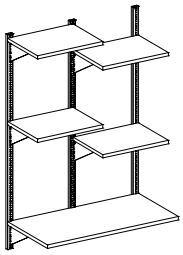

INSTRUCTIVO DE ARMADO PARA LIBRERO MOD.CREP9

COMPONENTES:

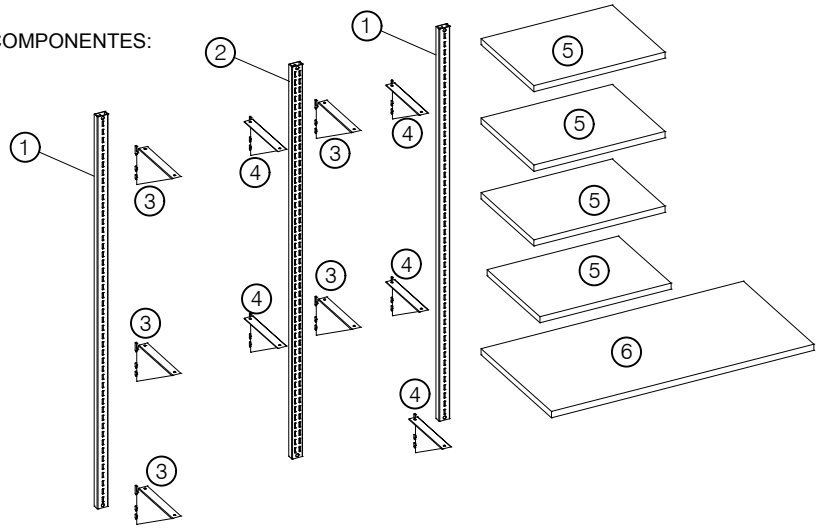

1- Riel lateral de 120 cm.	(2 pz.)
2- Riel central de 120 cm. (ranura doble)	(1 pz.)
3- Ménsulas izquierdas.	(5 pz.)
4- Ménsulas derechas	(5 pz.)
5- Entrepaños de 40 x 30 cm.	(4 pz.)
6- Entrepaño de 80 x 40 cm.	(1 pz.)

Colocación de rieles a muro

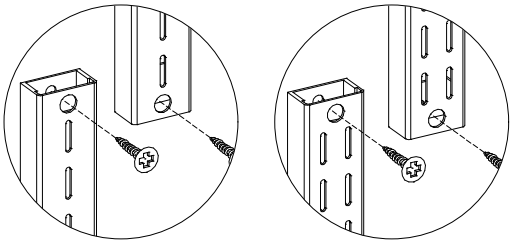

Colocación de ménsulas

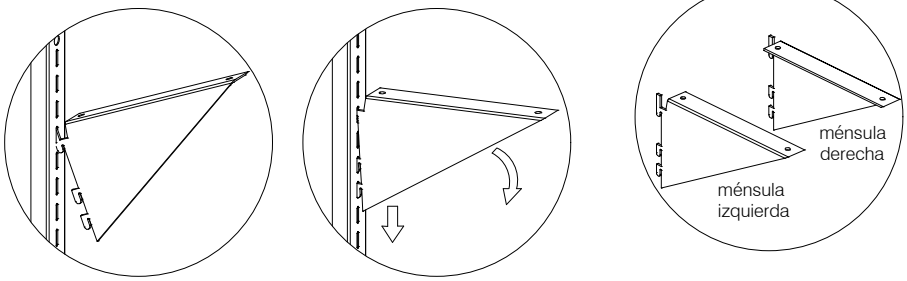

entrepaños colocados
a paño del riel

Instalación de entrepaños
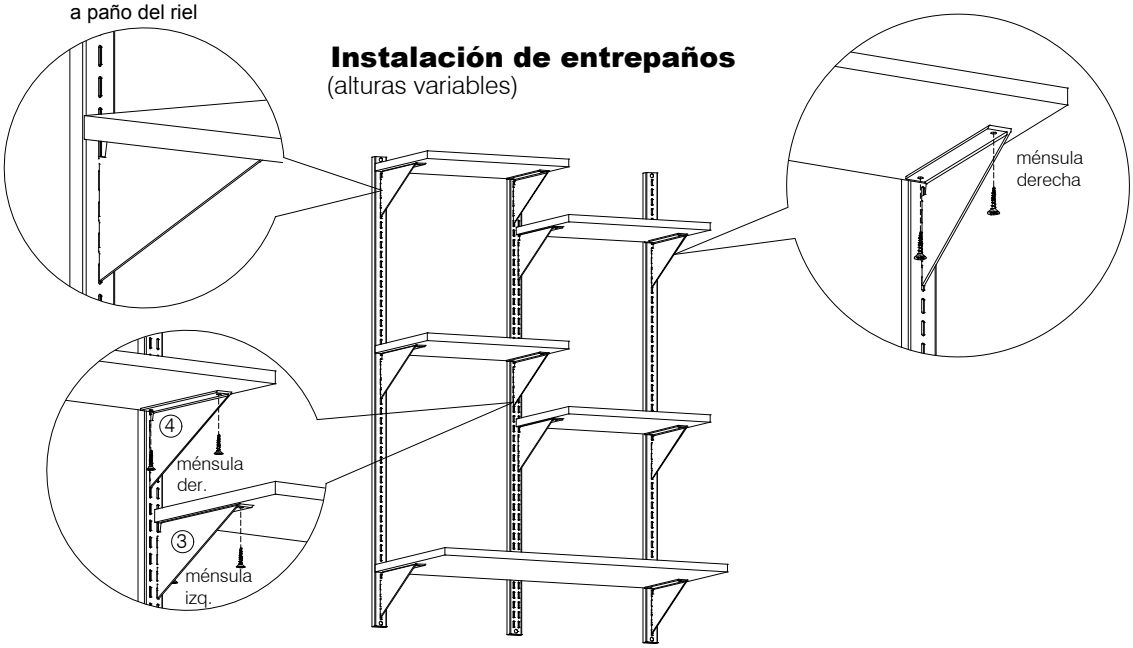
(alturas variables)